THALES STATEMENT

После десятилетней работы над созданием ряда прецизионных тонармов Миха Хубер на основании полученного им опыта разработал свой новый шедевр: тонарм THALES STATEMENT, в основание которого заложена идея поворотно-тангенциальной конструкции. Новая модель обладает следующими свойствами:

Thales Statement Gold: *трубки покрыты золотом, основание – рутением*

Thales Statement Silver: *трубки покрыты родием, основание – рутением*

Свойства

Оптимизированный канал потоков механической энергии и новые материалы, применение которых способствует лучшей динамике звучания

- Трубки и шелл изготовлены из особого алюминиевого сплава, имеющего прочность стали, но на порядок более высокую способность к внутреннему демпфированию вибраций
- Форма трубок, обеспечивающая максимальную жесткость
- Полностью закрытые подшипники капсюльного типа, дающие прирост жесткости в 100 раз
- Эллиптическая форма основания для увеличения площади контактных поверхностей
- Рутениевое покрытие подшипников и деталей основания для улучшения демпфирующих свойств

Оптимизированные электрические и свойства и улучшенное экранирование

- Все внешние детали покрыты золотом (версия Gold) или родием (версия Silver)
- Новая конструкция подшипников обеспечивает минимальное сопротивление контактов от основания до шелла

Новые средства тонкой настройки

- Точная настройка вертикального угла (VTA) с ценой деления шкалы 1/10 мм
- Точная настройка азимута с ценой деления шкалы 1/3°
- Усовершенствованный механизм фиксации внутри установочного кольца, позволяющий производить настройки «на лету»

Основание Statement Base: *идеальный проводник потоков механической энергии*

Механизм фиксации

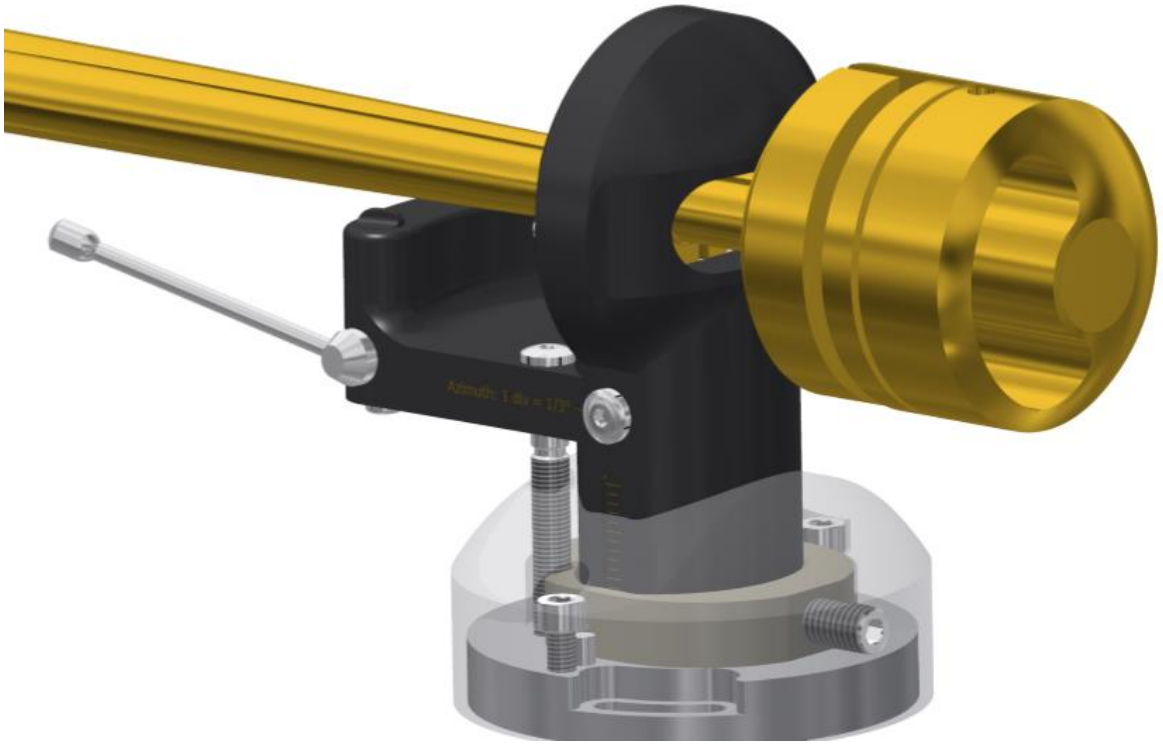

Двойное установочное кольцо с фиксатором

Точная настройка

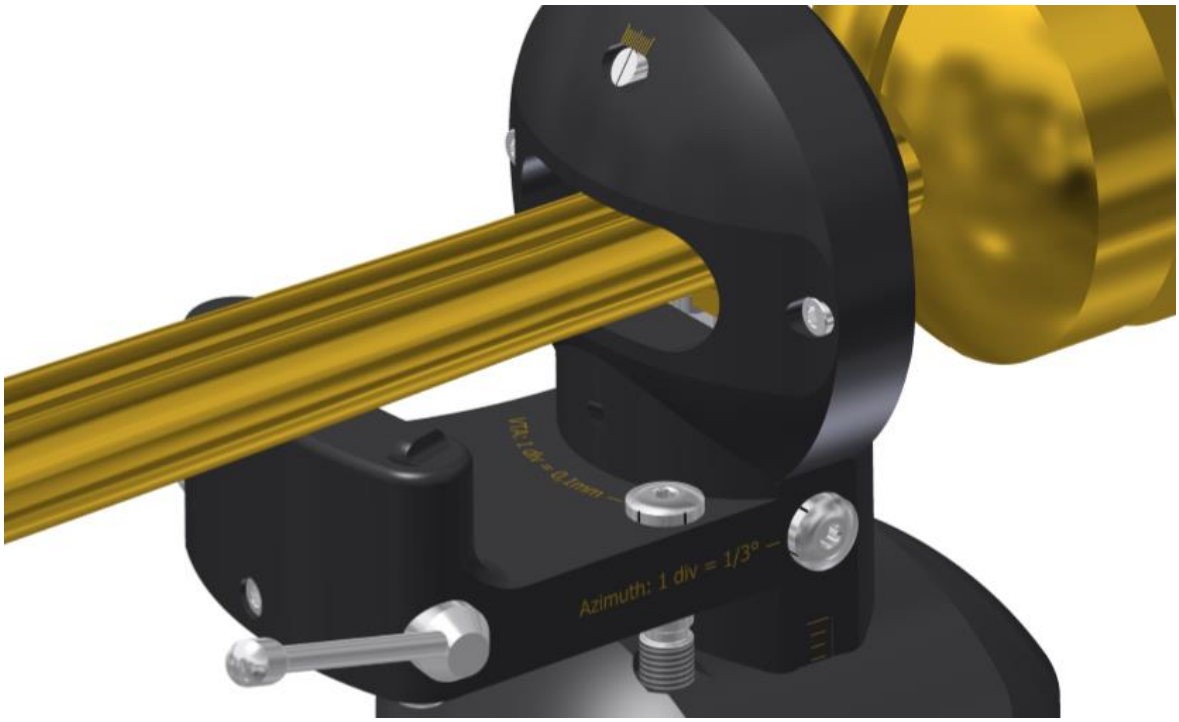

Настроечный механизм с индикацией VTA и азимута

Технические данные

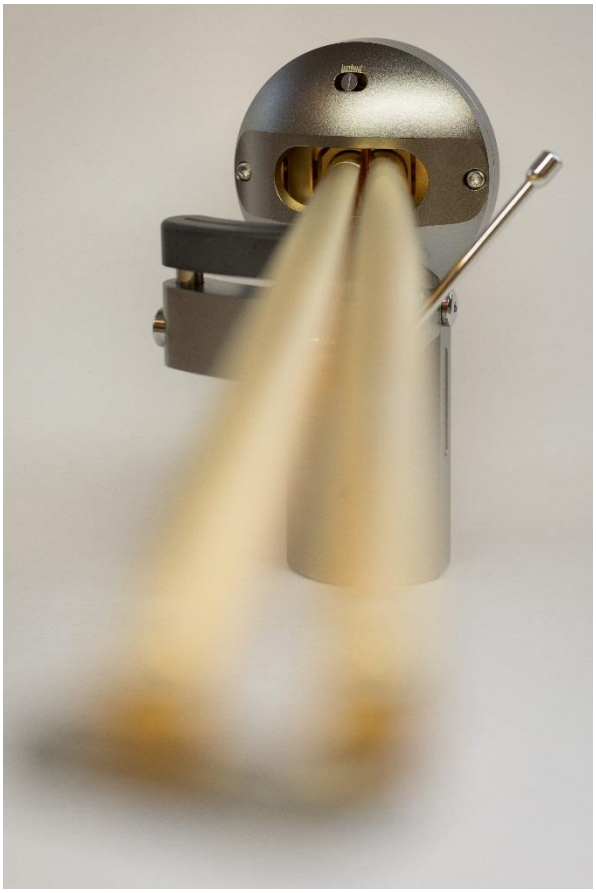

Видео VTA: http://www.tonarm.ch/files/simple-file/VTA.mp4

Видео AZIMUTH: http://www.tonarm.ch/files/simple-file/AZM.mp4

Видео LIFT: http://www.tonarm.ch/files/simple-file/LIFT.mp4

Технические данные

установочное расстояние:	*230 мм*
угловая ошибка:	*0,006°*
эффективная длина:	*229 мм*
эффективная масса:	*24 г*
офсетный угол:	*8…19°*
вес головки:	*7…20 г*