МС-звукосниматель Transfiguration Phoenix S

Гарретт Хонго

За последние несколько лет Боб Кларк из Profundo не раз приглашал меня на весьма интересные и впечатляющие прослушивания как на выставках аудио, так и в своем новом доме в раунд Роке поблизости от Остина в штате Техас. Его системы, которые он там собирает, обычно имеют аналоговый характер и всегда начинаются со звукоснимателей Transfiguration, небольшой японской компании, которая специализируется на головках с подвижными катушками низкого и среднего выхода. Прошлой весной во время прослушиваний в Раунд Роке , когда мы наслаждались винилом с записями Эллы Фитцджеральд, исполнявшей мелодии, ставшие хитами благодаря гению би-бопа Чарли Паркеру, я с деланным безразличием поинтересовался у Боба, что это за штука такая – Transfiguration.

Кларк сказал, что он только что получил первые образцы звукоснимателя Phoenix S ($ 3 750), новой улучшенной версии головки phoenix, которая по его мнению значительно превосходит снятую с производства Phoenix MK II. Он был уверен, что Phoenix S обладает более высоким музыкальным разрешением, звучит более открыто и свободно на верхних частотах, более деликатно и без признаков резкости.

Кларк в курсе, что в основном я слушаю классическую музыку, и находит, что большинство аудио систем не в состоянии передать звучание скрипки достаточно точно. «С учетом того, как и что ты слушаешь», сказал Боб, «Мне кажется, что натуральность и точность Transfiguration придутся к месту. Я имел дело с этими голосками много лет и привык к их когерентности и фазовой линейности, большинство же других звукоснимателей, даже хороших и по-своему очень музыкальных, лично для меня звучат не так убедительно, с выпирающими верхними частотами, которые долетают до ушей раньше, чем вся остальная часть музыки. Это равносильно тому, как если бы отдельные инструменты, скажем, скрипки, играли бы сами по себе, без оглядки на оркестр».

Он предложил выслать мне Transfiguration Proteus S. Это было еще до того как у него появился лишний экземпляр, но вскоре он исполнил свое обещание, и в результате всю зиму и начало весны я провел в испытаниях этой головки в моей собственной системе.

Компания, конструкция, описание

Компания Transfiguration в бизнесе начиная с середины 1980-х. ее владелец – Сейдзи Йошиока, получивший патент Sony на симметричный аналоговый звукосниматель с кольцевым магнитом. На этой базе Йошиока производил Transfiguration AF-1, головку МС с катушкой внутри кольцевого магнита. Головка AF-1 имела очень низкий выходной уровень порядка 0,1 мВ, но звучала исключительно натурально и чисто по высоким частотам, за что аудиофилы всего мира прониклись к ней истинной любовью. На протяжении 15 лет AF-1 оставалась флагманской моделью и основой для дальнейших разработок, и Йошиока не прекращал оптимизировать ее конструкцию вплоть до 2008 года. Серии головок Temper и Orpheus появились именно в результате этого процесса.

В 1997 году Йошиока начал разработку первых моделей головок с двойным кольцевым магнитом, которые он назвал Spirit (с низким выходом) и Esprit (с высоким выходом). Каждая из них имела в своем составе два кольцевых магнита из разных материалов: самарий-кобальтового спереди катушки (со стороны иглодержателя) и неодимового за катушкой. Конструкция из двух колец позволила избавиться от необходимости выдерживать минимальные допуски при размещении катушки внутри одиночного кольцевого магнита и тем самым значительно снизить стоимость производства. В результате двойная конструкция магнита впервые была реализована в модели Transfiguration Phoenix в 2007 году.

Затем, около четырех лет назад, Йошиока пересмотрел конструкцию звукоснимателей с двойными кольцевыми магнитами и выпустил новый Phoenix S, использовав те же материалы, что в более ранних, снятых с производства моделях старой флагманской линейки Orpheus и Orpheus L. Презентованная на выставке 2012 Consumer Electronics Show, модель Phoenix S сохраняет структуру двойного кольцевого магнита, известную начиная с более ранних разработок, но отличается намного более качественными исходными материалами. Демпфер и сердечник такие же, как у Orpheus L, но катушки намотаны более толстым серебряным проводом. Большее сечение провода означает меньшее количество витков, низкое сопротивление, лучшую динамику и теоретически лучшее разрешение. И чем лучше демпфер, тем меньше резонансов. А как влияет сердечник особой формы? Он должен уменьшать искажения, обеспечивать более широкую полосу частот и улучшенный тональный баланс. Таким образом, Phoenix S выглядел весьма обещающе по сравнению с конкурентами в своей ценовой категории.

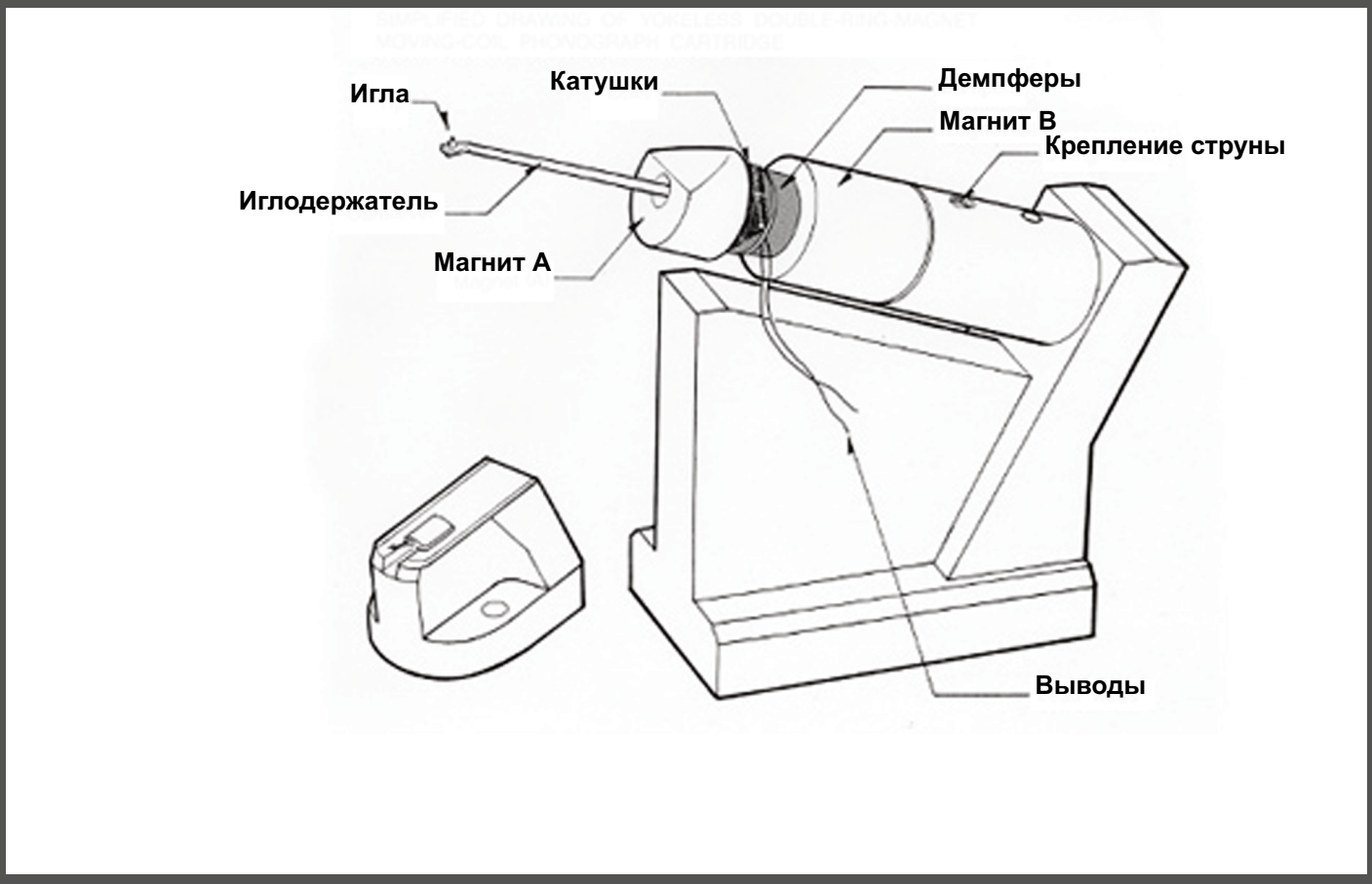

В процессе изготовления Phoenix S вся сборка, состоящая из иглодержателя и магнитов, подвешивается на тончайшем проводке, который крепится на хвостовике иглодержателя со стороны, противоположной игле. Оба магнита здесь неодимовые, а в сердечнике, на котором наматываются катушки, используется пермаллой. Более того, двойная структура кольцевых магнитов делает ненужным ярмо, которое присутствует в традиционных звукоснимателях.

Как следует из описания на сайте Profundo, «Традиционные MC-головки имеют больший магнит в форме короба, который размещается над катушками, с U-образным ярмом спереди для того, чтобы сфокусировать магнитный поток перед катушками. Даже при наличии ярма магнитное поле, в котором движутся катушки, генерируя слабые электрические сигналы, неравномерно в пределах длины катушек. Это является причиной небольших отклонений по уровню и фазе сигналов в катушках, что может вызывать нарушение временнОй целостности спектральных компонентов очень деликатного низкоуровневого сигнала, искажая информацию об акустике зала, и даже его тембральный баланс».

Наряду с отсутствием сердечника и наличия двойного кольцевого магнита Phoenix S оснащается цельно-алмазной иглой Ogura 3 x 30 мкм – она очень узкая и зарывается глубоко в канавку диска, благодаря чему собирает на себя намного меньше шума. Сплошной антирезонансный корпус головки выполнен из алюминия. Phoenix S весит 7,8 г и поэтому легко балансируется с большинством тонармов, обладающих стандартными противовесами. Ее динамическая податливость также находится в приемлемых пределах для большинства популярных тонармов. Иглодержатель – цельный из бора, и большая его часть по длине скрыта под корпусом головки, что обеспечивает надежную защиту от случайной поломки. Однако это обстоятельство слегка затруднят точную настройку по причине того, что иглодержатель не так хорошо виден. Рекомендованный прижим (VTF) составляет 2 г. Как и положено, внутреннее сопротивление мало – 2 Ом, а уровень выхода (0,4 мВ) находится примерно посередине диапазона для MC-головок.

Установка

Phoenix S прибыл в шикарном футляре из ореха, упакованном во внешнюю картонную коробку синего цвета. Головка была прикручена двумя крошечными пластиковыми болтиками к днищу футляра. Открутив болтики, я осторожно извлек ее наружу. В футляре также присутствовали два комплекта алюминиевых болтиков и шестигранный ключ.

Установка оказалась слегка более сложной, чем обычно. В течение первых 100 часов разыгрывания Phoenix S лучше всего звучала на моей 12-дюймовом тонарме Ortofon RS309-D, когда сигнал с нее подавался на MM-вход фонокорректора Herron VTPH-2. По какой-то причине она не ладила с тонармом TW-Acustic Raven 10.5 и MC-входами Herron, пока время ее наработки не перевалило хорошенько за 125 часов.

Я начал с установки Phoenix S на карбоновый шелл тонарма Ortofon LH-9000 с выводами из чистой меди. На протяжении многих лет этот вариант меня полностью устраивал с множеством различных головок. С Phoenix S легко обращаться, на ее корпусе нет странных угловатых выступов, а иглодержатель достаточно хорошо защищен для того, чтобы слишком сильно бояться его сломать. Я просто не стал снимать миниатюрную пластиковую защиту во время начальной стадии монтажа головки на LH-9000 и подсоединения выводов, когда винты еще не затянуты. Затем я закрепил шелл с головкой на тонарме. Все это заняло не больше нескольких минут.

Точная настройка продлилась немного дольше. Для настройки свеса и угла смещения я использовал инструмент Geo-Disc (Mobil Fidelity Sound Lab), выполненный из толстого пластика с нанесенными на него бороздками и сеткой. Инструментом Geo-Disc легко и быстро можно точно выставить головку, избегая массу ошибок, которые ничего не стоит допустить с другими приборами. Я сбалансировал тонарм и установил рекомендованную Transfiguration прижимную силу в 2 г. Вслед за этим я в основном занимался точной установке свеса и двигал головку с ослабленным креплением взад и вперед, пока кончик иглы не встал в центр маленького белого круга, вытесненного на Geo-Disc. Еще я положение тонарма с помощью напечатанных на Geo-Disc линий и после этого затянул все крепления.

Я попробовал включать Phoenix S с двумя повышающими трансформаторами: Tron и EAR MC4 с изменяемым сопротивлением нагрузки (3, 6, 12, 40 Ом). С собственным внутренним сопротивления 1-2 Ом Phoenix S лучше всего показала себя с EAR MC 4 при установке 3 Ом. Также я попробовал по две межблочных комбинации кабелей (Shindo и Auditorium 23) и фоно-кабелей (Nordost Tir и Siltech Anniversary). По-моему, Phoenix S лучше всего зазвучала с Auditorium 23 и Siltech.

В итоге Phoenix S прекрасно зазвучала и с MC-входа фонокорректора Herron, установленная на тонарме TW-Acustic Raven 10.5. Установка и настройка оказались сущим пустяком. На сей раз я воспользовался инструментом TW-Acustic и весами Winds, а затем настроил вертикальный угол (VTA) «на лету» с помощью установочного кольца Raven. Во время периода разыгрывания головки я в основном экспериментировал с различными нагрузками – 220, 100 Ом, 47 кОм, и хотя эти эксперименты помогал приручить изначально ретивые верхние частоты, постепенно их избыток исчез сам по себе. К моему удивлению, это случилось, когда головка Phoenix S работала вообще с разомкнутой нагрузкой.

В руководстве пользователя значатся как минимум 40 часов разыгрывания, но на деле прошло более 150 часов, пока звучание Phoenix S стабилизировалось и стало сбалансированным. До этого оно иногда отдавало металлом было резковатым. Но упрямая резкость испарилась со временем, оставив меня наедине с по-настоящему хорошим звуком, подключал ли я Transfiguration через повышающий трансформатор EAR MC4 или непосредственно к входам MC фонокорректора Herron.

Звук

Как только головка Transfiguration Phoenix S полностью разыгралась, я отметил е превосходное звучание на акустической музыке, особенно фортепианном соло и джазовых ансамблях. Звучание было очень детальным, но вместе с тем полновесным и полнотелым. Запись Оскара Питерсона The Duke Ellington Songbook (LP, Verve Select 2331 090) прозвучала безупречно. Рояль Питерсона на Sophisticated Lady продемонстрировал потрясающий эффект присутствия, удивительное разрешение по низкоуровневой информации и удивительный темперамент, которого я даже не ожидал. Контрабас Рэя Брауна звучал потрясающе мощно и артикулировано, формируя тонкий захватывающий диалог с инструментом Питерсона. Ударник Эд Тигпен сопровождал музыкантов взвешенными, четкими ударами цимбал. Сразу на нескольких альбомах Стэна Гетца на Verve я отметил чистую, сладкую и чувственную середину. В частности, саксофон Стэна Гетца звучал особенно певуче, насыщенно, с изящным свингом на поразительно живых импровизациях на Voices (LP, Verve V6-8707).

Фортепианная музыка звучала великолепно. Первая часть бетховенской 4-й сонаты ми бемоль, опус 7 в исполнении Альфреда Бренделя (LP, Philips 9500 506) порадовала искрящимися контрастами, длительными послезвучиями и богатой серединой. Я слышал хорошо выраженные крещендо на аккордах, стремительные арпеджио и взрывную динамику там, где она уместна. В рояле Гезы Анда на первой части фортепианного концерта Моцарта №21 в до мажоре, K.467 (LP, Deutsche Grammophon 138783), ощущался вес в нижних регистрах инструмента и экспрессия во всем остальном диапазоне вплоть до самого верха на волнах напористых арпеджио и стремительных каденций. Пьеса «Round Midnight» в сольном исполнении Телониуса Монка на пластинке Greatest Heats (LP, Columbia CS 9775) обнаружила мощь и уверенность в этой замечательной угловатой мелодической структуре с выразительной партией левой руки, синкопированными нотами с тремоло и плавными арпеджио. Верх звучал поразительно чисто и звонко. В технических характеристиках Phoenix S указан рабочий диапазон частот 20 Гц – 40 кГц, +/- 2 дБ. Судя воспроизведению фортепианной музыки, это так и есть.

Другая акустическая музыка также впечатлила. Мне понравилось почти все на диске Эрика Клэптона Unplugged (LP, Reprise 468412-1), особенно «lonely Stranger». Гитарные щипки и переборы струн Клэптона звучали чисто и выразительно как в общем ритме, так и синкопированные. Как всегда, фортепиано было на высоте – насыщенное, с богатой гармонической надстройкой, звонкими и детальными высокими. Музыкальная ткань казалась естественной, голос Клэптона иногда звучал суховато, но с живым оттенком фальцета, а подпевки женского вокала отличались кристальной четкостью голосов, объемом и деликатностью, которая была в конце разбилась об взрывной заключительный аккорд Клэптона.

Акустическая гитара Джерри Гарсия на «Ripple» с альбома Grateful Dead American Beauty (LP, Warner Bros WS 1893) также звучала красочно и органично в сопровождении ловких переборов второй гитары и мандолины. Темп, чувство ритма и сыгранность были великолепны. Билл Кройцман на ударных и перкуссионист Мики Харт вели непринужденный диалог на фоне струнных инструментов. Поверх всего этого великолепия с гармониями Фила Леша вокал Гарсия в отдельные моменты насыщался сибилянтами, но звучал светло и экспрессивно. Струнная партия группы была во всей своей красе.

Phoenix S не менее хорошо справлялась и с электронной музыкой. Мне очень понравилось свингующее, с мягкими роковыми нотками исполнение «Rivers of Babylon» группой Melodians на звуковой дорожке к фильму The Harder They Come (LP, Mango MLPS-9202) – фильму, благодаря которому мир узнал о настоящем ямайском регги. Электрическая ритм-гитара, приглушаемая тыльной стороной ладони исполнителя, дает потрясающий бит, на фоне которого все остальное, включая тенор лидер-вокалиста Брента Дау, звучит очень живо, а музыкальное действие превращается в интригующий каскад двусмысленных вопросов и ответов в стиле сти-

хотворных растафарийских цитат из псалмов. На «White Room» с альбома Cream Wheels of Fire (LP, Polydor 0042282757814) бас-гитара Джека Брюса звучит плотно и авторитарно, и его темное, темпераментное вибрато наплывает на сипловатый говорок гитары Клэптона. И когда Клэптон начинает свою вокальную партию, его хрипловатый голос звучит драматично. Барабаны Джинджера Бейкера прорываются сквозь музыкальное полотно отрывисто и динамично, а удары большого барабана кажутся зловещими. И я услышал лишь легкий избыток верхних частот на его тарелках.

Многоголосье Choir of King's College под управлением Дэвида Уиллкокса (концертная запись в King's College Chapel, Кембридж) прозвучало воздушно и сбалансировано на «Lord, our redeemer» из первой части Страстей по Иоанну Баха (LP, Argo GOS 628-30). Philomusica of London я, казалось, слушал из середины зала, настолько силен был эффект присутствия, да и общий тональный баланс оказался исключительно безупречным. Это одна из наименее качественных, не блистающих разрешением записей в моей коллекции, и, тем не менее, я нашел ее звучание вполне удовлетворительным и когерентным благодаря Phoenix S. В одном из пассажей я даже различил голоса двух басов, тихонько подпевавших тенору Александру Янгу.

При отличном обращении с акустической музыкой Phoenix S по первому времени меня озадачила, когда дело дошло до звучания скрипок, как соло, так и в составе оркестра. Но по мере разыгрывания головки скрипки начинали звучать все более открыто, пока наконец через 140 часов работы оркестры зазвучали именно так, как я ожидал, скрипки красочно раскрылись в своем среднем регистре и, когда это уместно, приобрели кипучую энергию в звуковой атаке. На самом деле, по своим необычайно длительным периодом разыгрывания, исключительной прозрачностью и динамикой новая головка Phoenix S схожа с выходными трансформаторами на аморфных сердечниках, которые присутствуют в некоторых лучших моделях однотактных триодных ламповых усилителей. В сборнике произведений Моцарта в исполнении Генрика Шеринга (LP, Philips Festivo 6570 024) соло скрипки звучало сладко, чисто, масштабно и даже с оттенком теплоты. Разрешение было высочайшим, Phoenix S продемонстрировала хорошую работу в верхнем частотном диапазоне и потрясающую детальность. Скрипичные партии также удивили естественностью, непосредственностью и силой, но без налета стекла или резкости в первой части скрипичного концерта №3 в соль мажоре, K.216. Phoenix S показала естественную макродинамику в тутти, будучи в состоянии передать без потерь деликатность скрипичного пиццикато в аккомпанементе и замечательном, богатом нюансами соло Шеринга.

Сравнение

Моим референсным звукоснимателем около трех лет была головка ZYX Airy 3 ценой $3450. При уровне выхода 0,24 мВ, внутреннем сопротивлении 4 Ом и весе 7 г (с серебряным основанием) Airy 3 по основным параметрам весьма близка к Phoenix S и даже может похвастаться более широким частотным диапазоном: 10 Гц – 100 кГц. Когда я сравнивал эти две японские головки напрямую, как в пассивном включении (через повышающий трансформатор EAR MC4 на вход MM фонокорректора Herron), так и в активном (на вход MC фонокорректора Herron), я обнаружил ряд интересных различий.

Несмотря на декларируемый гораздо более широкий частотный диапазон, Airy 3 звучит более отстраненно, стабильно с большей степенью релаксации в звуке со сладковатым привкусом на скрипах в оркестре т обычно более мягко на вокале. В целом она мягче по звуку в сравнении с Phoenix S. На сольном фортепиано и скрипке, как и на скрипках в оркестре, Airy 3 звучит более округло, с более мягкими средними частотами и несколько меньшей детальностью. Трели Альфреда Бренделя на сонате Бетховена не имели такого кристаллического верха, как с Phoenix S. Оркестровые скрипки могли звучать легко и сладко на записях Шеригна, исполняющего скрипичный концерт №3 Моцарта, а в других местах форсировано и полнотело, и его исполнение в целом казалось таким же живым и прочувствованным, как и с Transfiguration, но менее подробным в плане детальности. На струнных и фортепиано Phoenix S демонстрирует более высокое разрешение.

Phoenix S оказалась также более быстрой и темпераментной на диске Клэптона Unplugged, его щипки и переборы гитарных струн звучали более смело и искренне, чем с Airy 3. На White Room (Cream) бас Джека Брюса звучал более отдаленно с Zyx, но его вибрирующий голос был почти таким же живым, как с Phoenix S. Барабаны Джинджера Бейкера немного выделялись в миксе, как и электрогитара Клэптона, хотя и в меньшей степени. А на «Ripple» (Grateful Dead) щипки и переборы струн акустической мандолины и гитар оказались не такими ошеломляюще прозрачными на Airy 3. И снова Phoenix S оказалась более динамичной и продемонстрировала более высокое разрешение.

Звучание большинства джазовых записей с Airy 3 было таким же чистым, сладким и прочувствованным, как и с Phoenix S, но в целом чуть приглаженным и менее драматичным в смысле динамических оттенков. Середина была великолепна, что подтвердил тенор-саксофон Стэна Гетца на Voices, но Phoenix Sснова оказалась более живой и создающей более явный эффект присутствия, и я мог лучше слышать темпераментное рубато медленных арпеджио Оскара Питерсона на «Sophisticated Lady» с диска the Duke Ellington Songbook.

Наконец, с Airy 3 Philomusica of London звучала прекрасно, особенно в «Lord, our Redeemer» из Страстей по Иоанну – не так напряженно и вместе с тем не анемично, а цветисто и в целом очень близко к тому, как получилось с Transfiguration. Но хор все же оказался более напористым с ZYX, по-моему, по причине более деликатных, свободных и рафинированных высоких частот. Пульсирующий ритм басовых нот органа был более выраженным, и в целом исполнение лучше ложилось на слух с Transfiguration – с этой головкой оно казалось более органичным и сбалансированным.

Заключение

Transfiguration Phoenix S – великолепный звукосниматель с нейтральным тональным балансом. Головка обладает высоким разрешением и способностью реалистично передавать как резкие динамические контрасты, так и деликатные нюансы, ей также свойственна удивительная детальность. Засомневавшись поначалу насчет формирования фактуры звучания оркестровых струнных, в конце я убедился в том, что именно струнные она воспроизводит великолепно, как и все остальное, и даже предпочел ее моей референсной головке ZYX Airy 3 на всех фрагментах музыки, за исключением хорового пения.

Если вы готовы приобрести новый звукосниматель, я искренне порекомендую рассмотреть кандидатуру Transfiguration Phoenix S. И не только за ее несомненные звуковые достоинства, но и потому, что за свою цену это очень выгодное приобретение и успешная усовершенствованная версия известного изделия знаменитой компании и уважаемого конструктора. Йошиока-Сан произвел на свет несомненного чемпиона-победителя.

Сопутствующее оборудование

Аналоговые источники – виниловый проигрыватель W-Acustic Raven Two, тонармы TW Acustic Raven 10.5, Ortofon RS309-D с шеллом LH-9000, головка Zyx Airy 3 (0.24mV)

Предварительные усилители – deHavilland Mercury 3; Herron VTPH-2

Повышающие трансформаторы – EAR MC 4, Tron

Усилители мощности – моноблоки deHavilland KE50A

Акустические системы – Von Schweikert Audio VR-44 Aktive с ленточными супертвитерами RST-5 и перемычками Masterbuilt

Акустические кабели – Siltech Classic Anniversary 330L

Межблочсные кабели – Auditorium 23, Shindo, Siltech Classic Anniversary 330i

Фоно-кабели – Nordost Tyr, Siltech Classic Anniversary

Сетевые кабели – Cardas Audio Golden Reference, Harmonix XDC Studio Master, Siltech Ruby Hill II и SPX-800

Сетевой кондиционер – Audience aR6-TSS2 с сетевым шнуром Audience Au24

Аксессуары – пятиуровневая стойка Box Furniture S5S, демпферы edenSound FatBoy, демпфирующие платформы HRS, конусы Nordost Sort, весы Winds ALM-01, инструмент для установки звукоснимателей Mobile Fidelity Sound Lab Geo-Disc, чистящая машинка Loricraft PRC4, Audio Intelligent Premium One-Step Formula No.6